Galay 5 long CM

ПРИ МОНТАЖЕ ОБРАТИТЬ ОСОБОЕ ВНИМАНИЕ:
Разработку котлована производить при условии соблюдения правил техники безопасности проведения земляных работ, с соблюдением требований действующей нормативной документации. Монтаж станции производить на бетонную подсыпку, станцию не подвергать ударам, обсыпку производить вместе с заливкой одновременно для компенсации внутреннего и внешнего давления.
При определении отметки уровня земли предусмотреть будущее благоустройство участка, возможные ландшафтные работы (которые могут привести к изменению отметки уровня земли). Отметка входа сточных вод и выхода очищенных зависит от местных усповий и согласовывается с заказчиком.

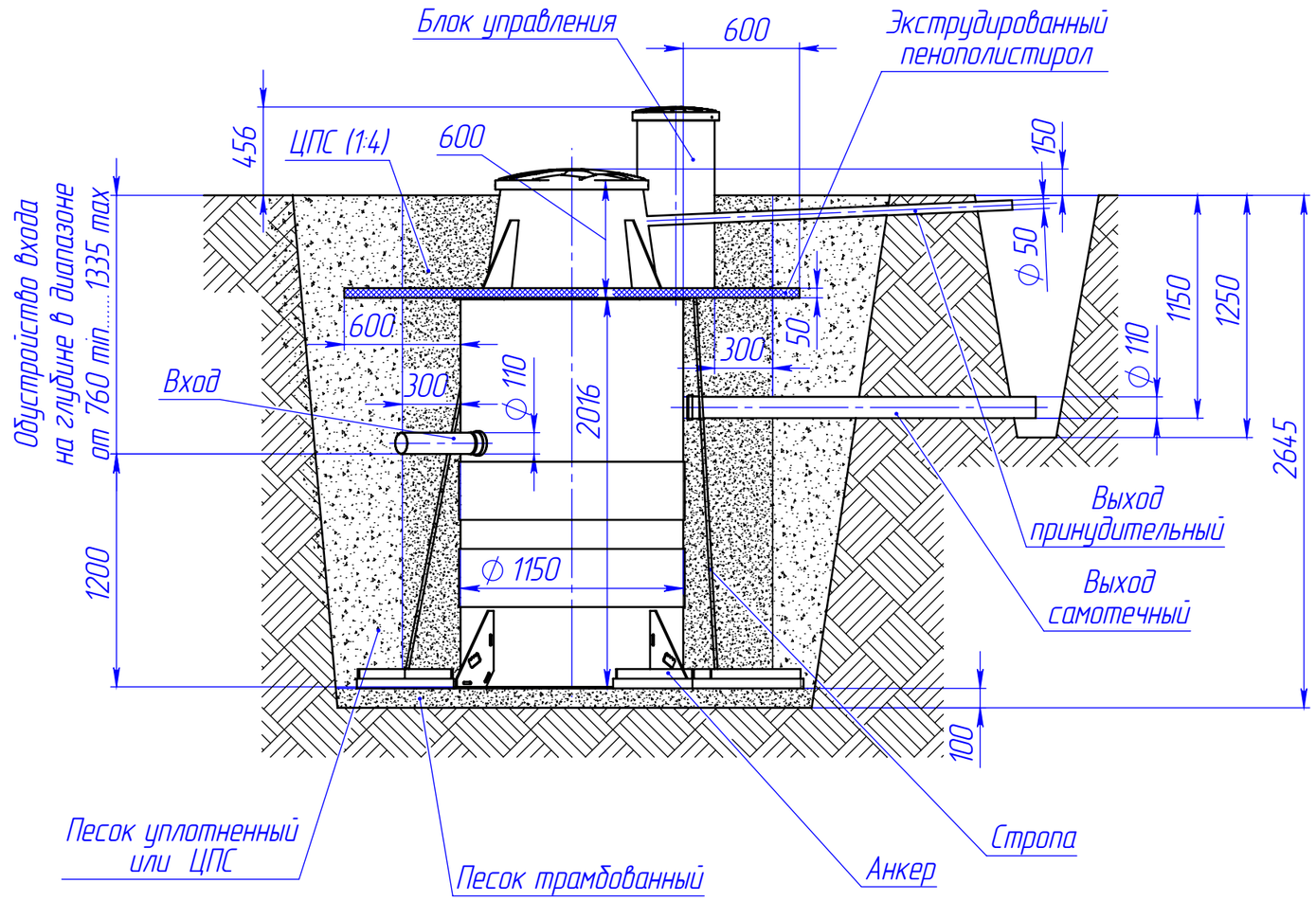

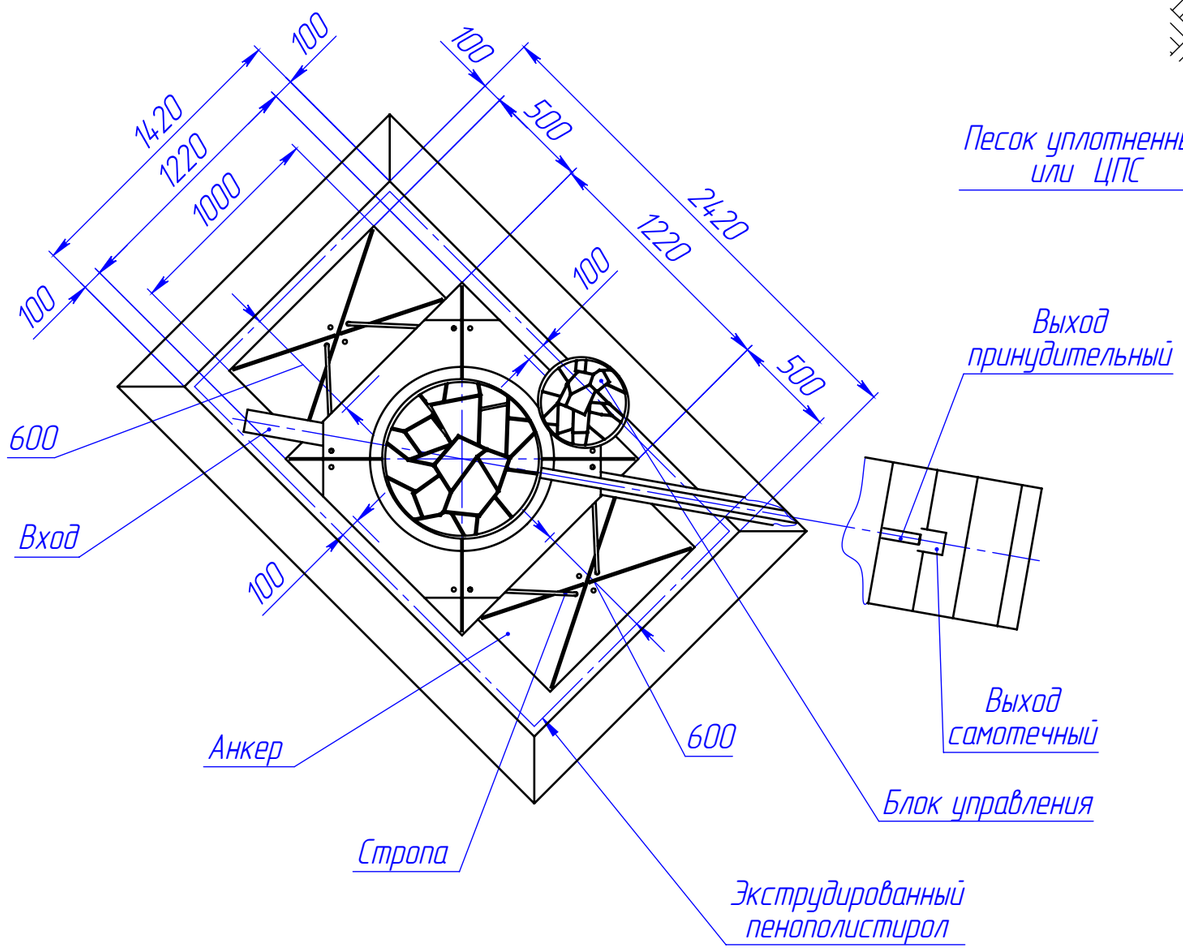

1. Размеры для справок.
2. Подводящий, отводящий трубопроводы, а также электропровод и пневмолинию, монтировать в соответствии со строительными нормами.
3. Уклон подводящего трубопровода – 10...20 мм на 1 метр трубы.
4. Уклон отводящего трубопровода – 10 и более мм на 1 метр трубы.
5. Объём котлована – 9 м.куб.
6. Объём ЦПС (1:4) – 3,5 м.куб.
7. Объём песка – 2,7 м.куб.
8. Площадь пенополистирола экструдированного – 3 м.кв.

Изм.	Лист	№ докум.	Подп.	Дата	Galay 5 long CM			
Разраб.		–		24.09.2021	Схема монтажа	Лит.	Масса	Масштаб 1:30
Пров.		–				Лист	Листов 1	
Т.контр.		–						
Н.контр.		–				KoloVesi		
Утв.		–						

Перв. примен. | Galay 5 long CM
Справ. №
Подп. и дата
Инв. № дубл.
Взам. инв. №
Подп. и дата
Инв. № подл.

Копировал
Формат А3