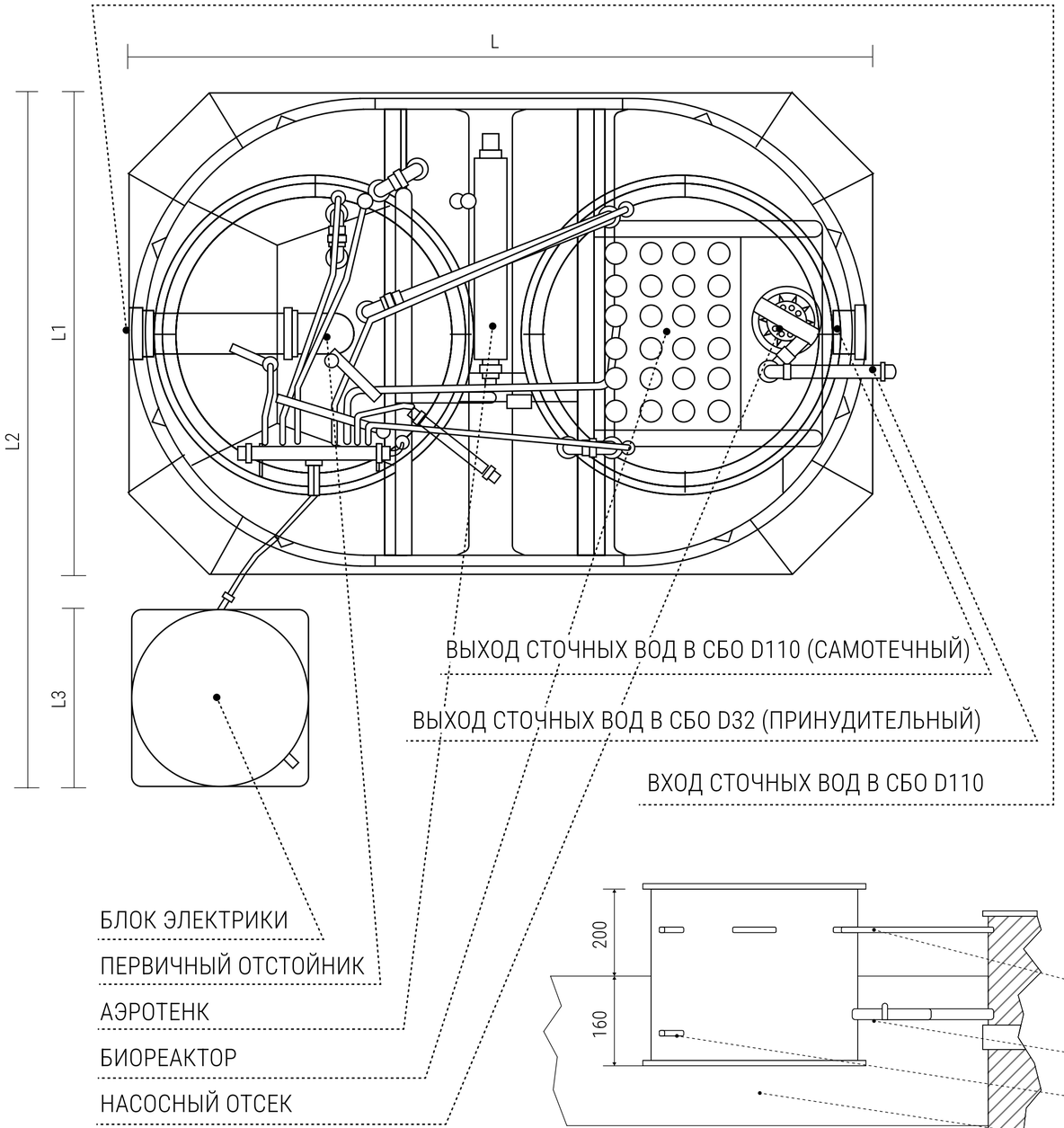

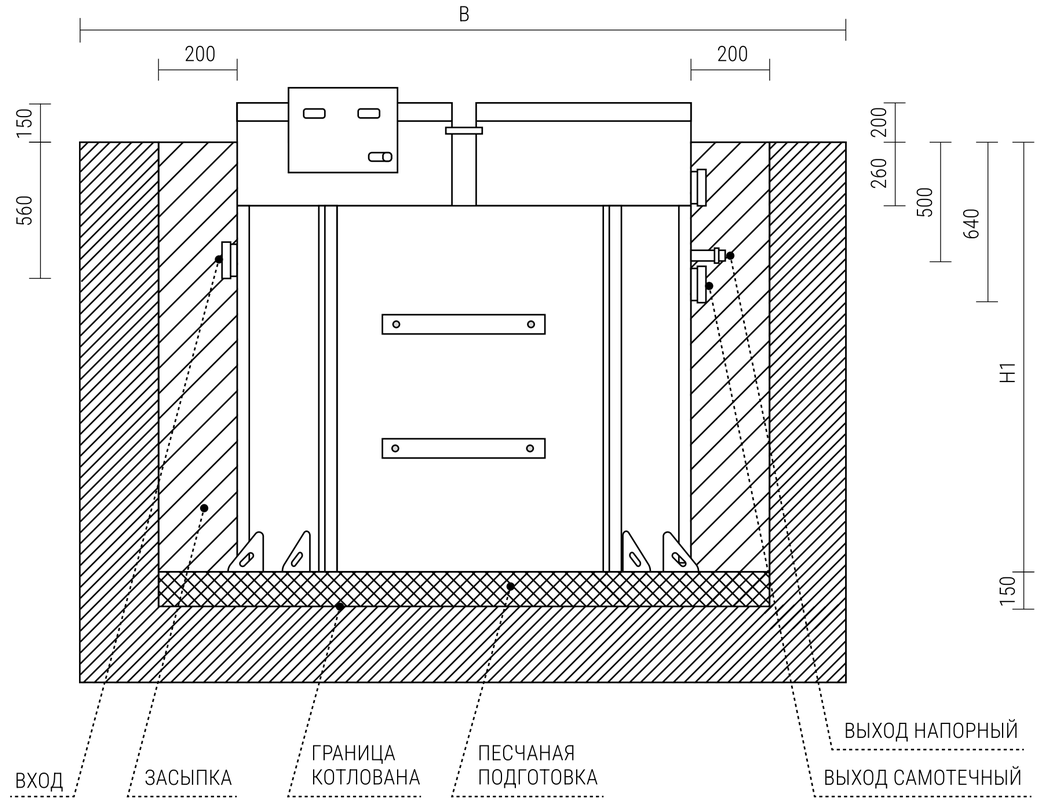

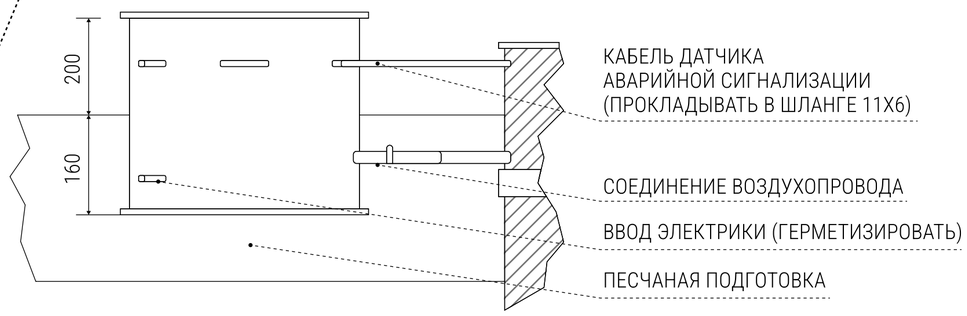

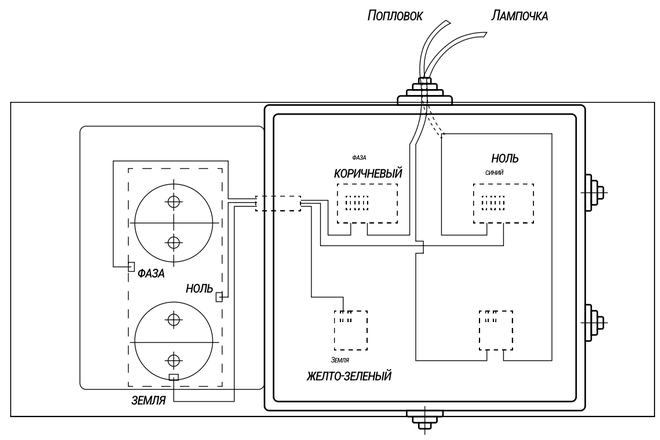

МОДЕЛЬ	L	L1	L2	L3	H1	ВХОД СТОЧНОЙ ВОДЫ	ВЫХОД СТОЧНОЙ ВОДЫ	РАЗМЕРЫ КОТЛОВАНА			ВЫСОТА ПЕСЧАНОЙ ПОДУШКИ	ВЫЕМКА ГРУНТА	ЗАСЫПКА (ЦСП ИЛИ ПЕСОК)
								ДЛИНА	ШИРИНА	ВЫСОТА			
	мм	мм	мм	мм	мм	мм	мм	мм	мм	мм	мм	м3	м3
ГОСТ 3	1800	1200	1600-1800	430	1400	560	640	2140	1600	1400	150	4,8	2,0
ГОСТ 5	1800	1200	1600-1800	430	1960	560	640	2140	1600	1960	150	6,7	2,7
ГОСТ 8	3000	1200	1600-1800	530	1960	560	640	3340	1600	1960	150	10,5	3,6

Взам. инв. №

Подп. и дата

Инв. № подл

BIODEVICE ГОСТ

СХЕМА МОНТАЖА СБО САМОТЕЧНОЙ / ПРИНУДИТЕЛЬНОЙ

Формат	Лист	Листов
	1	

BIODEVICE

Формат А4